LED-Treibereinheiten für PUNTEO-N 1x1 Single Color

Planungs- und Projektierungstool

Produktanwendungen

Die LED-Sekundärketten ist mit den nachfolgenden Artikeln kompatibel:

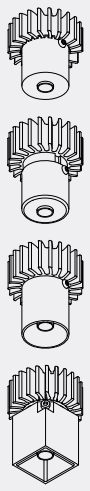

- Punteo N 1x1 - S01
- Punteo N 1x1 - S02
- Punteo N 1x1 - S04
- Punteo N 1x1 - S07

Planungshinweis

Position der Einzelleuchten ist unter Berücksichtigung der Raster-Zellen, so wie der vorkonfektionierten Zuleitungslängen einzuplanen.

Die Positionierung vom Treiber ist dabei zu berücksichtigen.

Beleuchtungssteuerung

Bei Anwendung von sekundärseitigen LED-Treibereinheiten, ist eine getrennte Steuerung der Einzelleuchten nicht möglich.

Wenn Einzelleuchten getrennt gesteuert werden sollen, gilt es auf getrennte LED-Treiber (CVG) zurückzugreifen.

Sekundärverkabelung

Buchsen:	2-polige Buchse
Kabel:	2x0,34mm RT/SW
Schutzart:	IP20
Montage:	Werkzeuglos

Die Steckverbindungen werden werkseitig vorgesehen.

Ausführungshinweis

Um die Beleuchtungsanlage in Betrieb nehmen zu können, müssen alle Buchsen belegt sein (serielle Schaltung).

Prinzipdarstellung

anhand durlum-Deckensystem Quadra 30x30 H40

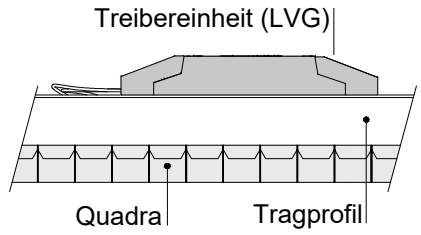

Der Treiber kann auf die umliegende Unterkonstuktion montiert werden

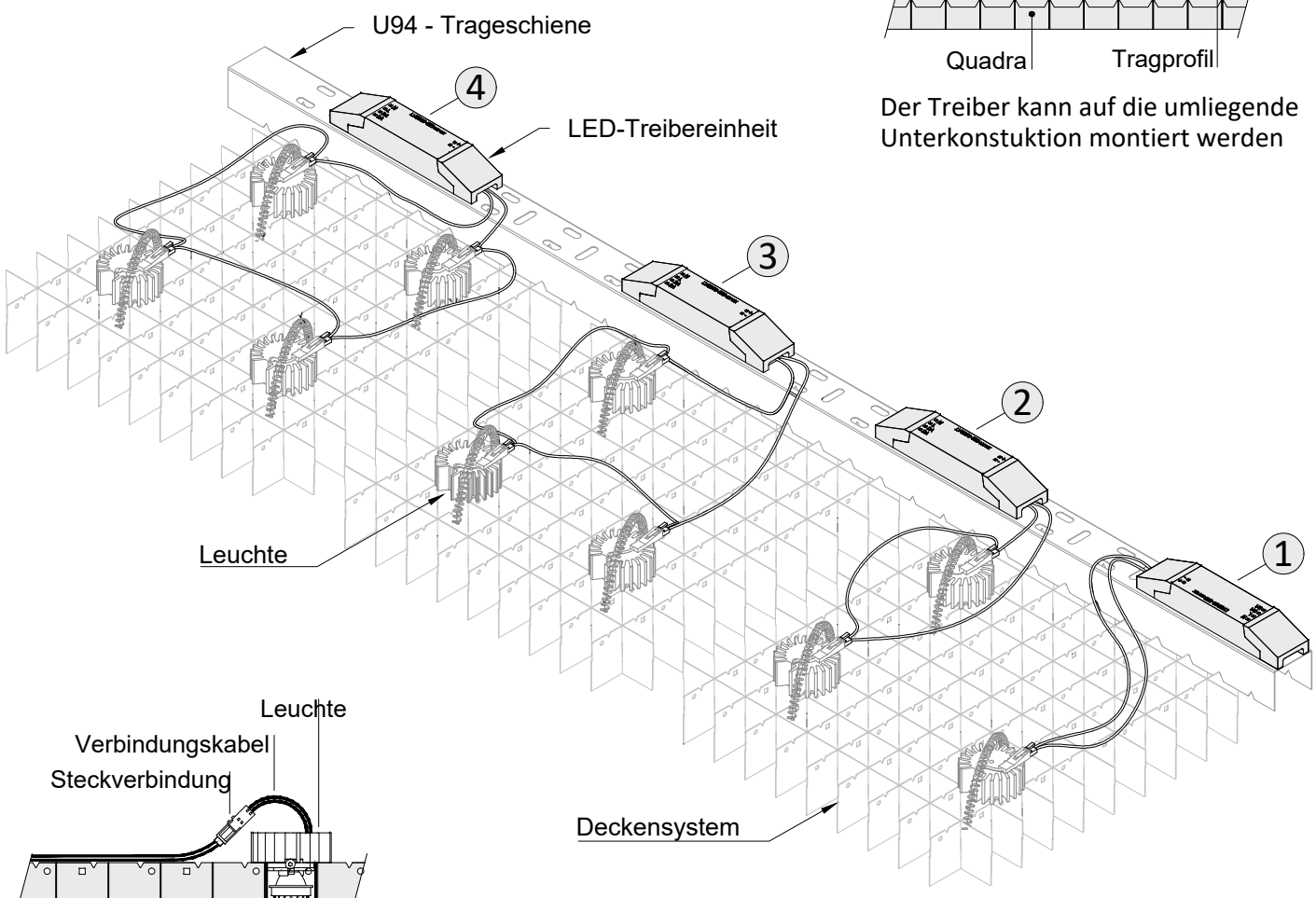

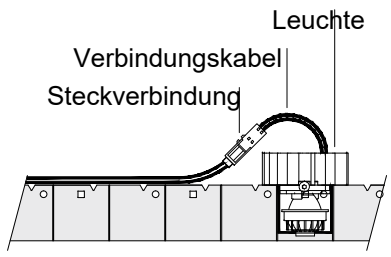

Das werkseitige Anschlusskabel der Leuchte beträgt 50mm

② LED-Treibereinheit 2-fach-Kette

durlum # : CVG 000-XXX-02-02

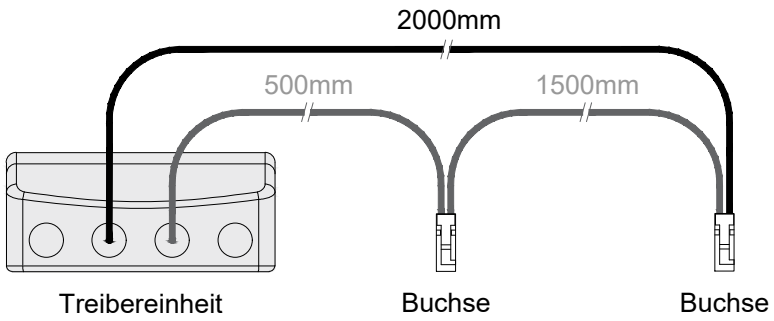

① Direktanschluss

durlum # : CVG 000-XXX-02-01

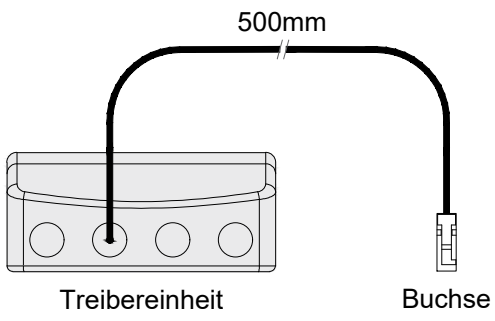

③ LED-Treibereinheit 3-fach-Kette

durlum # : CVG 000-XXX-02-03

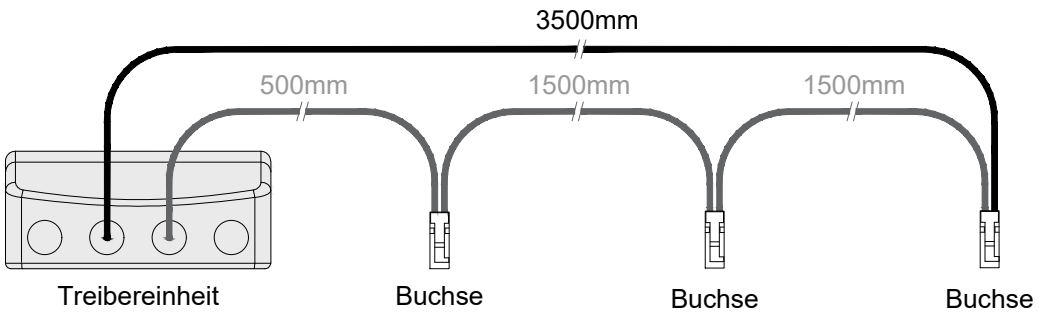

④ LED-Treibereinheit 4-fach-Kette

durlum # : CVG 000-XXX-02-04

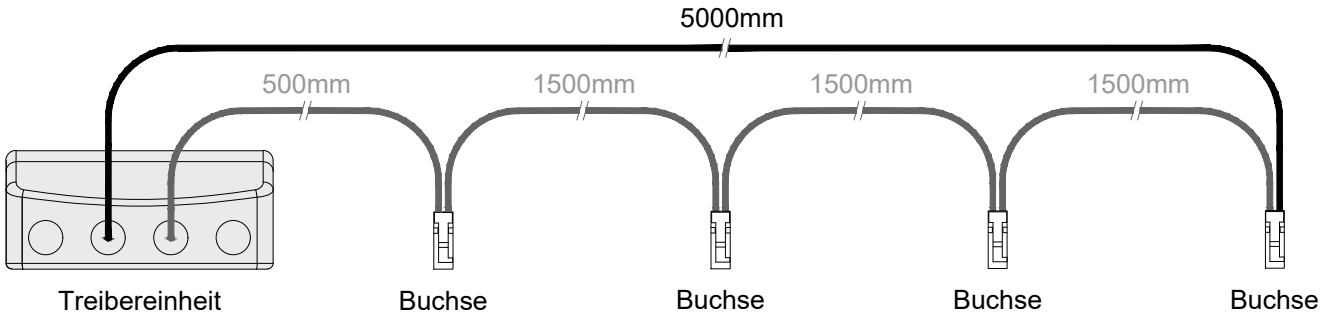

PUNTEO-N 1x1 - LED-Treibereinheiten		
Datum	Bearbeiter	Datei
11.04.2025	af/MuA	6558Z-14c.dwg

Diese Zeichnung wird unter Vorbehalt aller Rechte dem Empfänger anvertraut. Sie darf nur zu gemeinsamen Vertragszwecken genutzt und Dritten, insbesondere Wettbewerbern, nicht zugänglich gemacht werden.
durlum GmbH

durlum GmbH
An der Wiese 5
79650 Schopfheim
Telefon 0 76 22 / 39 05 - 0
Internet www.durlum.com